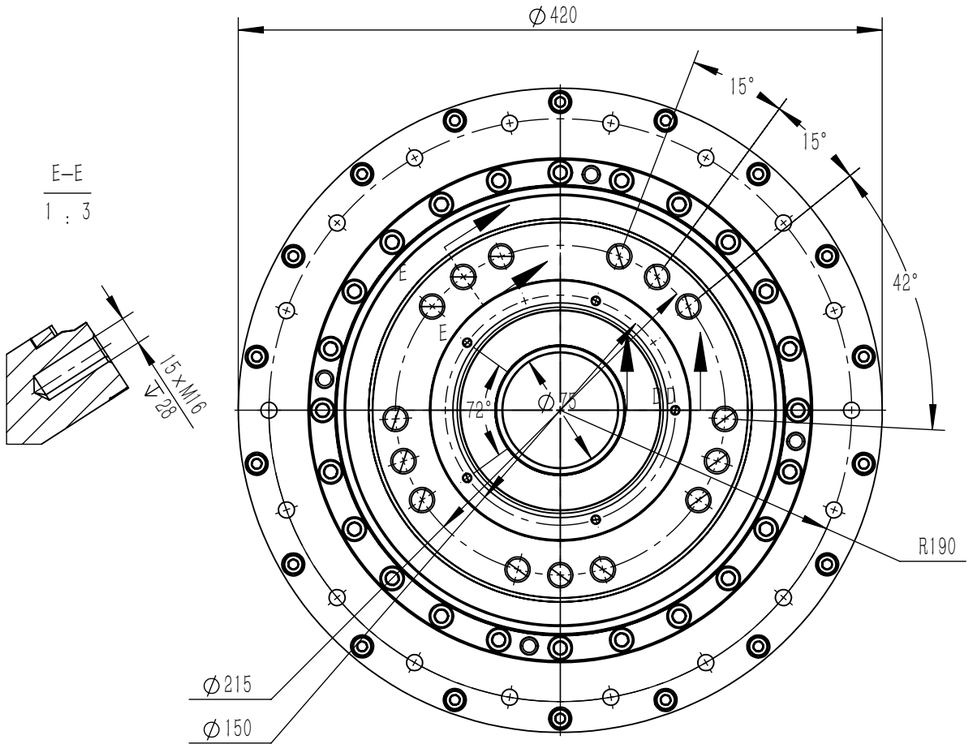

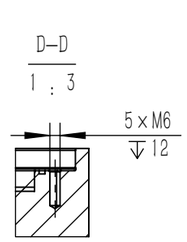

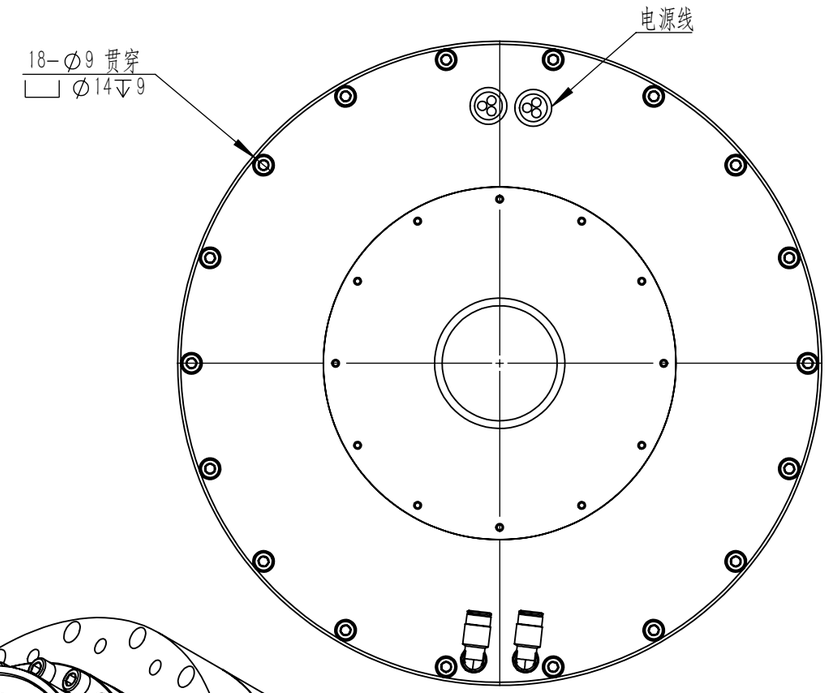

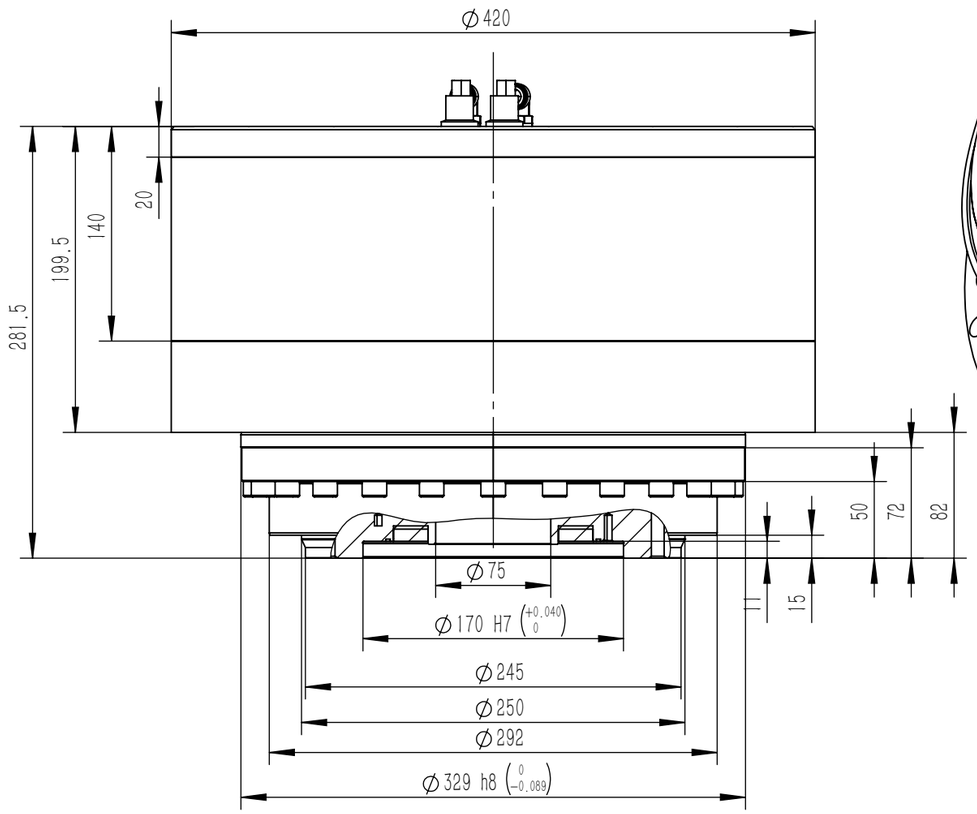

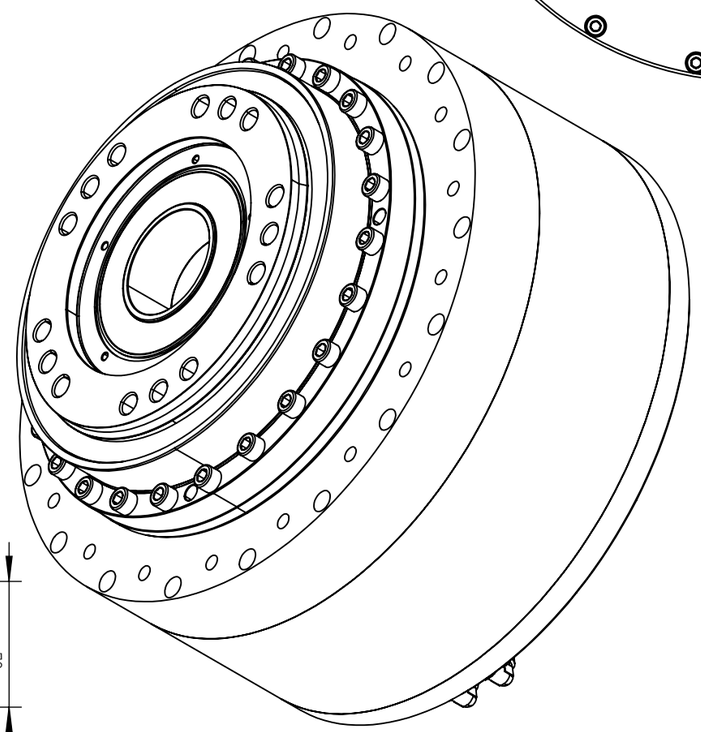

减速机型号	STEP450HF9D
公称速比	9
实际速比	112/13
额定扭矩（Nm)	4180
最大扭矩（Nm)	8360
持续弯矩（Nm)	6080
紧急制动弯矩（Nm)	13750
额定转速（rpm)	12
最高转速（rpm)	36
倾覆刚度（Nm/arcmin)	10250
扭转刚度（Nm/arcmin)	1460
动态最大轴向力(KN)	46
动态最大径向力(KN)	29
额定电流（Arms)	15 .6
最大电流（Arms)	39.7
编码器（可选配）	国测时栅
定位精度（ “ ）	10
重复定位精度（ “ ）	5
寿命	运行时间20.000小时
运行噪音	<65db(A)
润滑	齿轮组：使用标准矿物油，粘度320

设 计	张路	标准化		STEP450HF9D	DIOOKA			
校 对	孟庆银							
		批 准	张尊棒	装配图	图 号	D000164	版 本	A
比 例	1:4	日 期	2025.9.11					