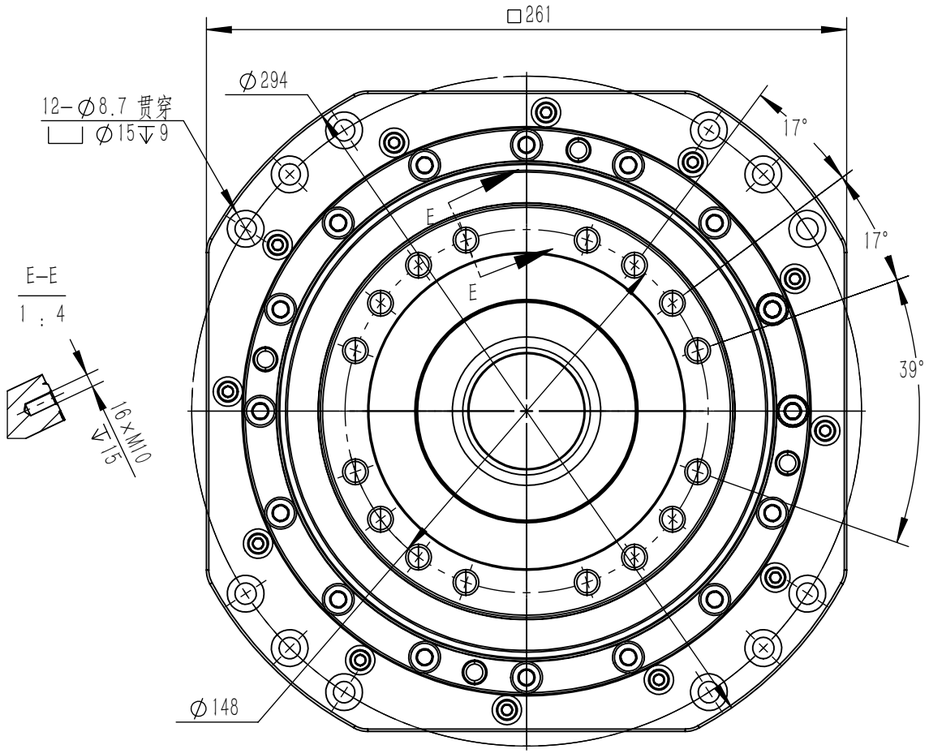


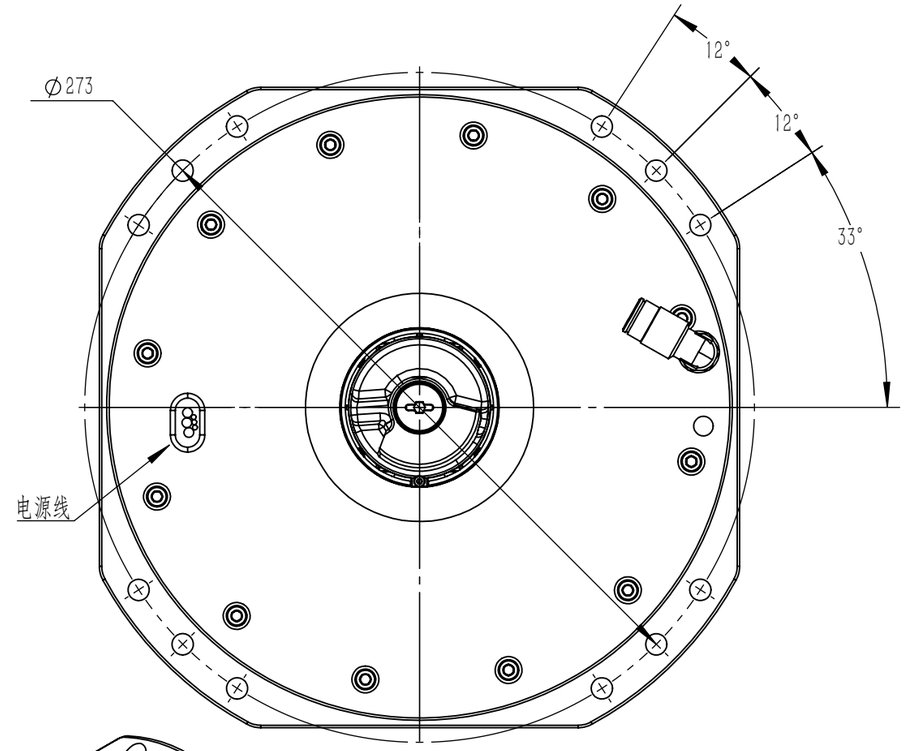


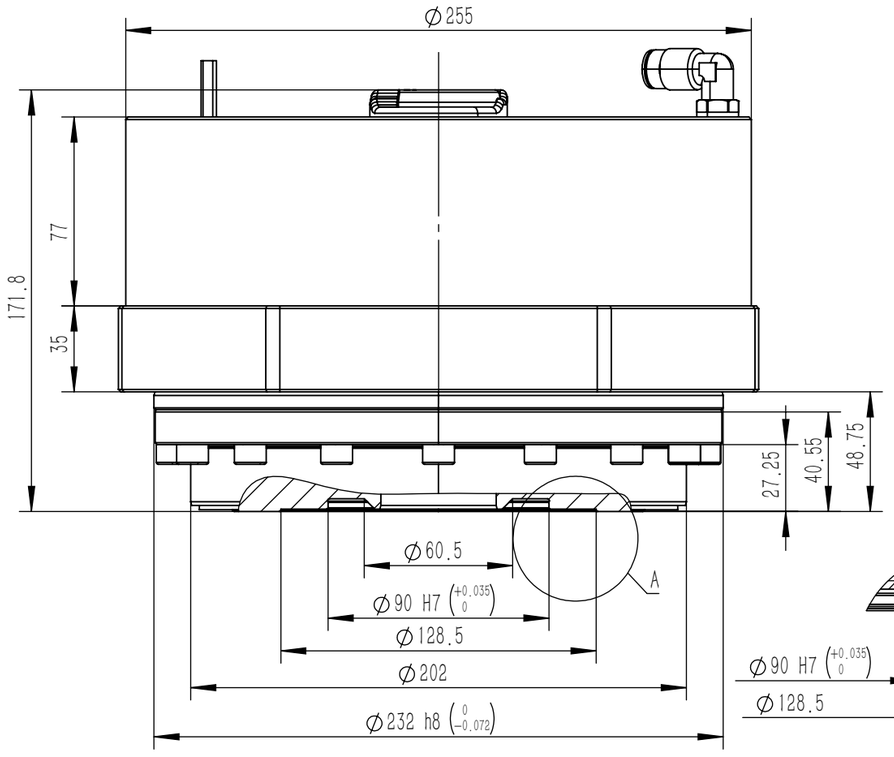


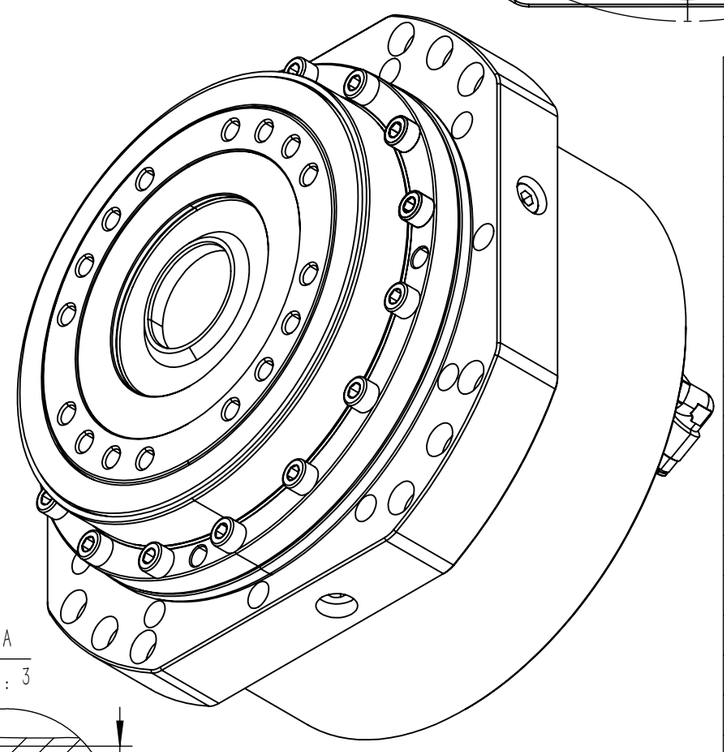

| | |
|---|---|
| 减速机型号 | STEP150SF14D |
| 公称速比 | 14 |
| 实际速比 | 6139/435 |
| 额定扭矩 (Nm) | 1450 |
| 最大扭矩 (Nm) | 2900 |
| 持续弯矩 (Nm) | 2410 |
| 紧急制动弯矩 (Nm) | 5910 |
| 额定转速 (rpm) | 16 |
| 最高转速 (rpm) | 32 |
| 倾覆刚度 (Nm/arcmin) | 2230 |
| 扭转刚度 (Nm/arcmin) | 430 |
| 动态最大轴向力(KN) | 29.5 |
| 动态最大径向力(KN) | 18 |
| 额定电流 (Arms) | 7.58 |
| 最大电流 (Arms) | 16.5 |
| 编码器 (可选配) | 海德汉 |
| 定位精度 ( “ ) | 10 |
| 重复定位精度 ( “ ) | 5 |
| 寿命 | 运行时间20.000小时 |
| 运行噪音 | <65db(A) |
| 润滑 | 齿轮组：使用标准矿物油，粘度320 |

| | | | | | | | |
|---|---|---|---|---|---|---|---|
| 设 计 | 张路 | 标准化 | | STEP150SF14D | DIOOKA | | |
| 校 对 | 孟庆银 | | | | | | |
| | | 批 准 | 张尊棒 | 装配图 | 图 号 | D000157 | 版 本 A |
| 比 例 | 1:2.5 | 日 期 | 2025.9.11 | | | | |