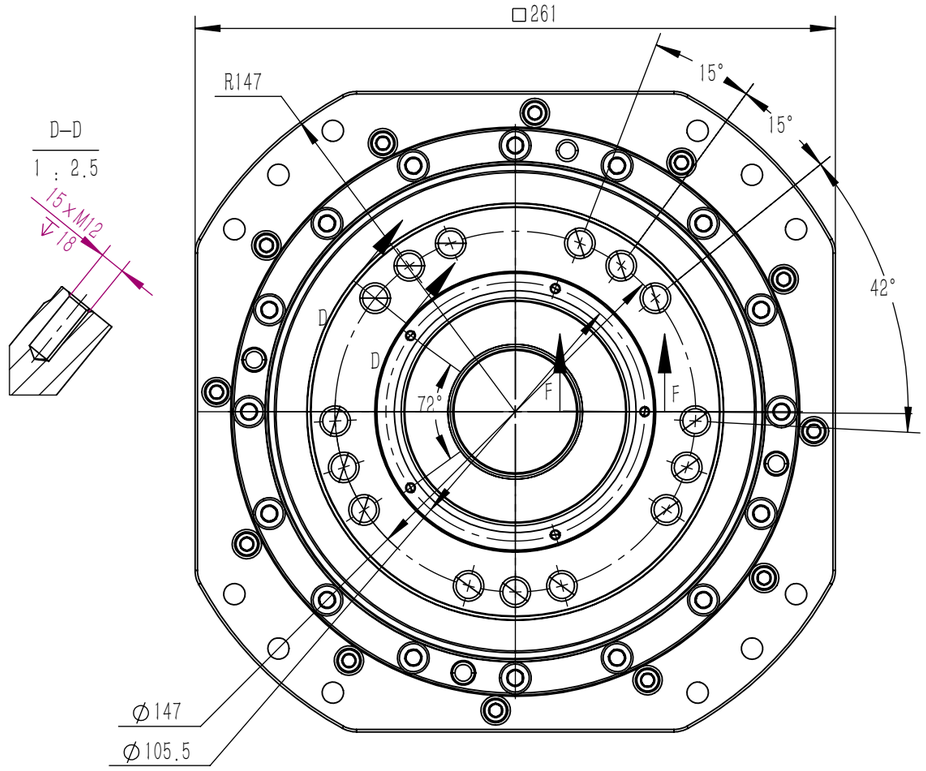

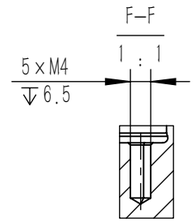

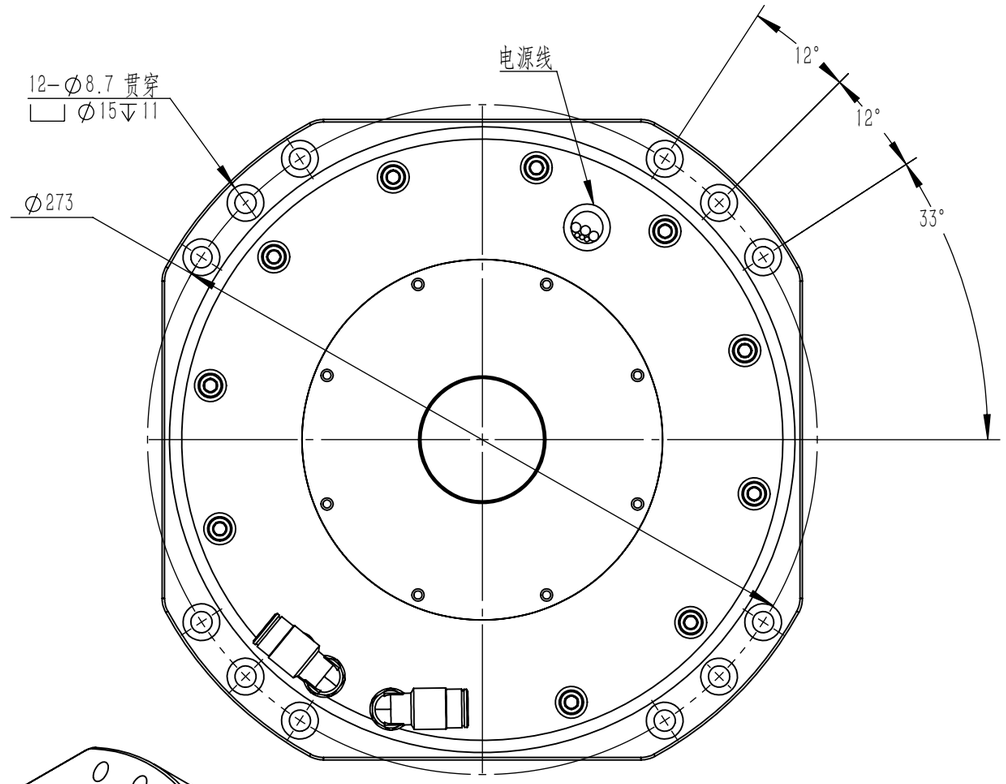

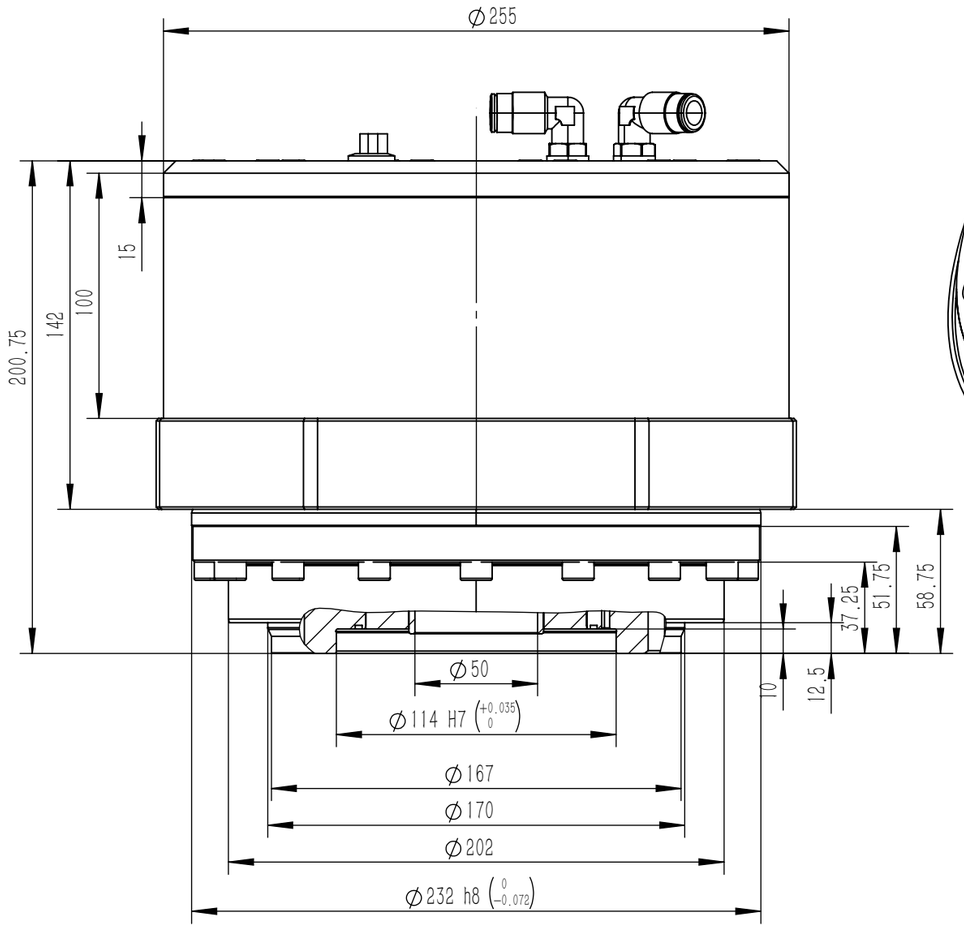

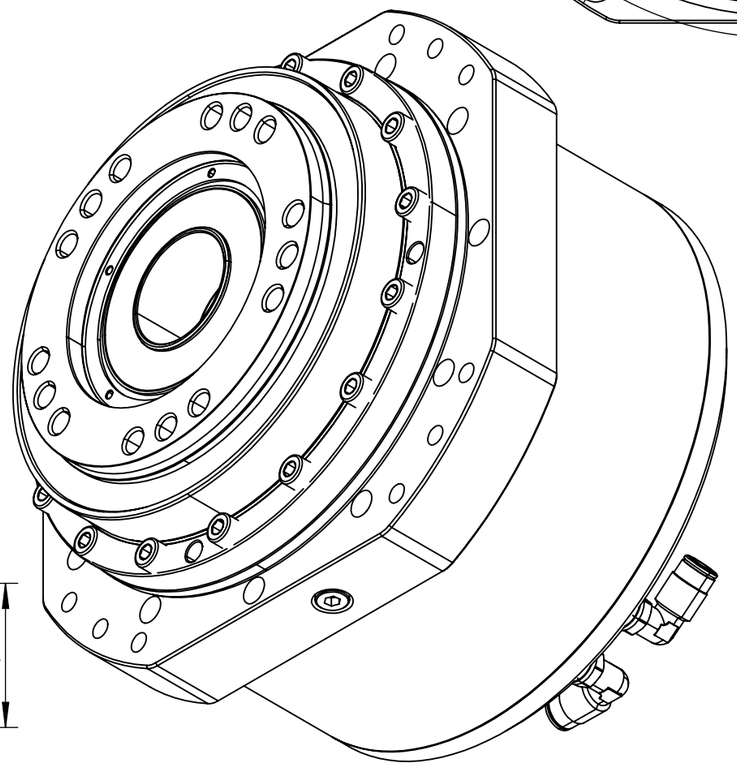

减速机型号	STEP150HF9D
公称速比	9
实际速比	235/25
额定扭矩 (Nm)	1098
最大扭矩 (Nm)	2900
持续弯矩 (Nm)	2410
紧急制动弯矩 (Nm)	5910
额定转速 (rpm)	22
最高转速 (rpm)	50
倾覆刚度 (Nm/arcmin)	3315
扭转刚度 (Nm/arcmin)	480
动态最大轴向力(KN)	29.5
动态最大径向力(KN)	18
额定电流 (Arms)	7.58
最大电流 (Arms)	16.5
编码器 (可选配)	国测时栅
定位精度 (“)	10
重复定位精度 (“)	5
寿命	运行时间20.000小时
运行噪音	<65db(A)
润滑	齿轮组：使用标准矿物油，粘度320

设 计	张路	标准化		STEP150HF9D	DIOOKA		
校 对	孟庆银						
		批 准	张尊棒	装配图	图 号	D000156	版 本 A
比 例	1:2.5	日 期	2025.9.11				