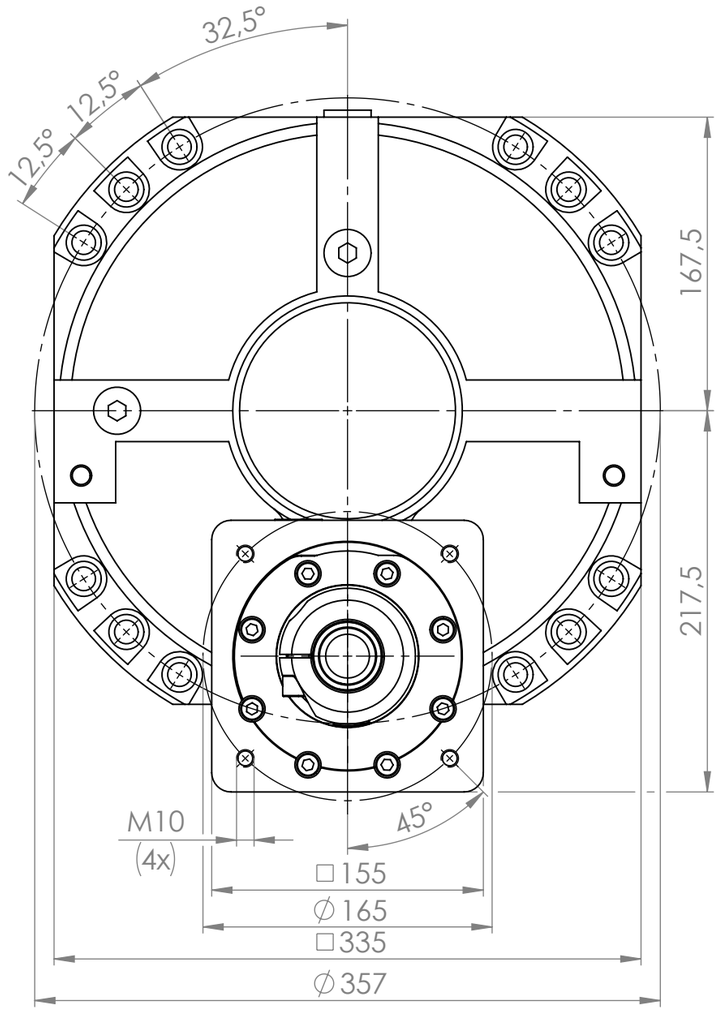

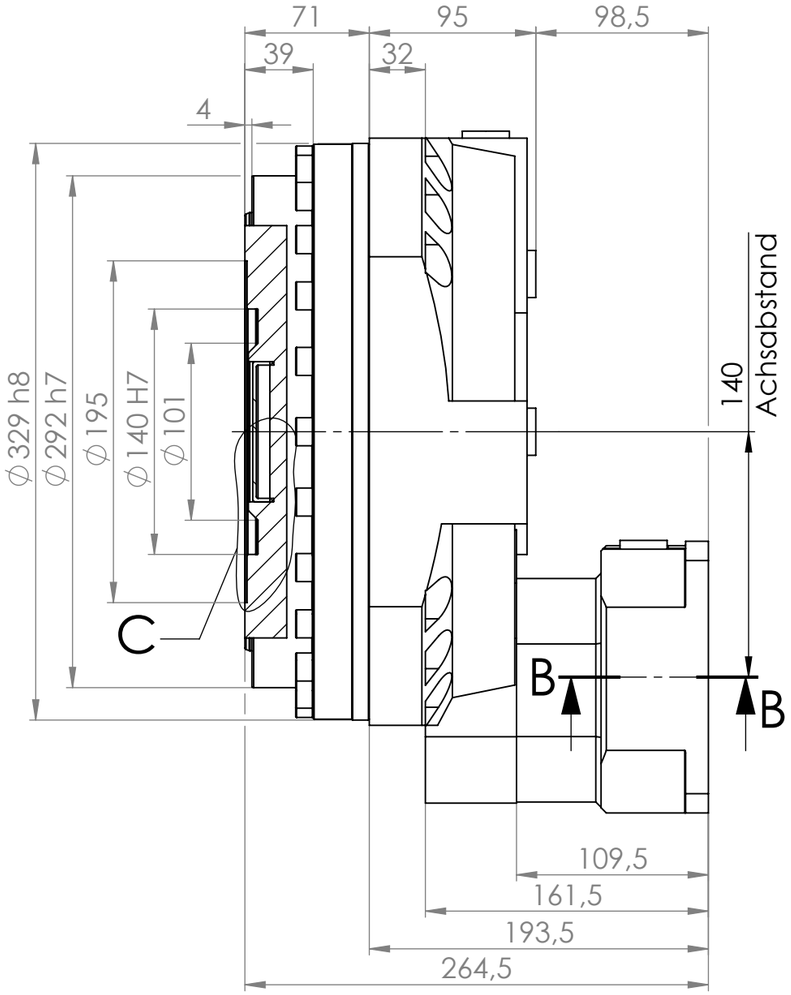

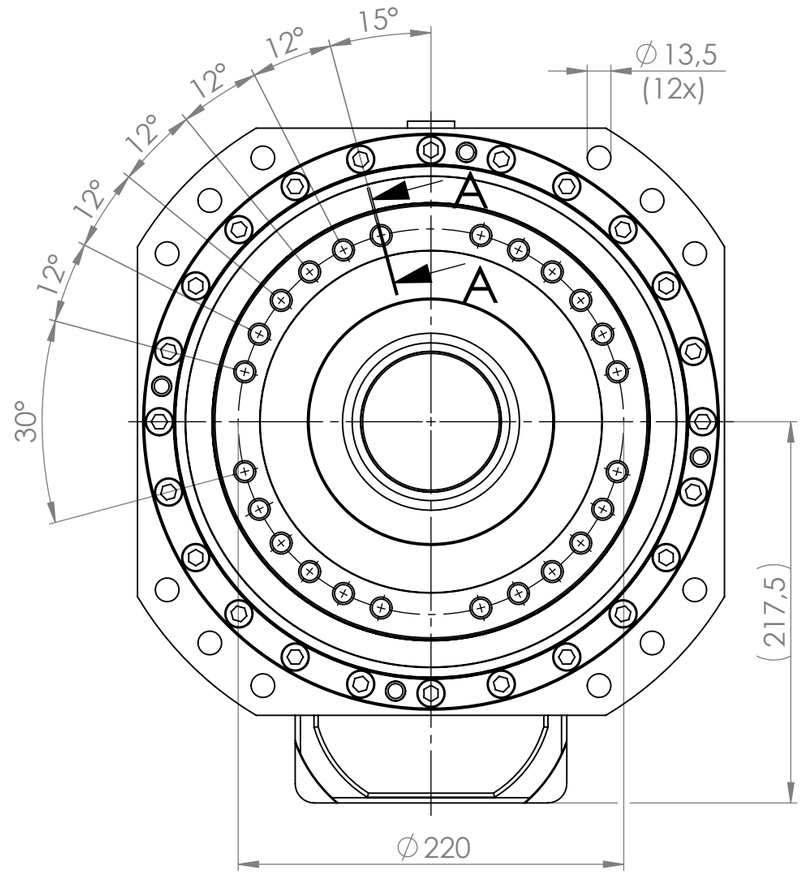

Varianten Variants STEP450S	
Nennübersetzung Nominal ratio	exakte Übersetzung Exact ratio
50	354928/6975
63	3169/50
80	34859/450
100	9507/95
125	72887/600
160	224999/1350
200	25352/125

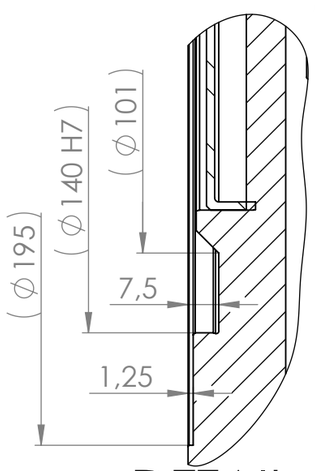

DETAIL C
MAßSTAB 1 : 1.5

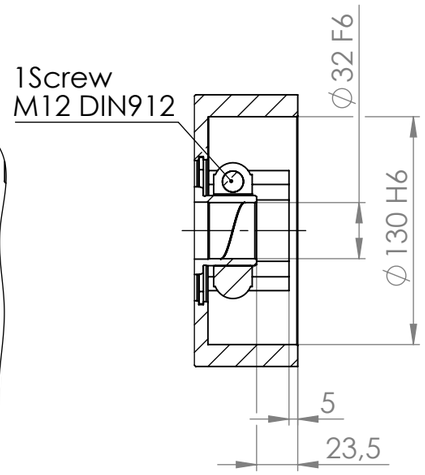

SECTION B-B

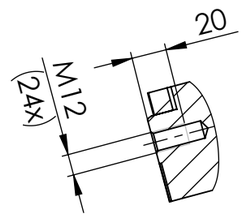

SECTION A-A

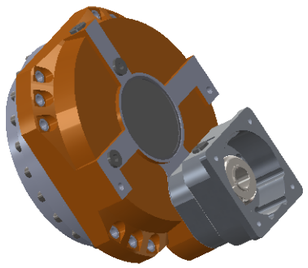

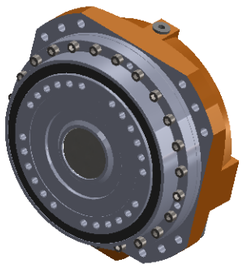

Idx	Änderungs-Nr.	Datum	Name		Datum	Name
				gez.	04.03.2017	PD/RG
				gepr.	04.03.2017	AU
				Konstr.	04.03.2017	PD/RG
				Prod.T.	04.03.2017	
				Qual.S.	04.03.2017	
				Mont.	04.03.2017	

C A D

Oberfläche-Surface DIN ISO 1302
Allgemeintoleranzen
General Tolerances ISO 2768-mK

Werkstückkanten DIN6784
Edges of working parts -0.4 +0.4

STEPHAN

Datei
File

Maßstab
Scale 1:3.5

Teile-Nr.
Part. No.

Werkstoff
Halbzeug
Rohteil-Nr.

Material

Masse
Mass

Benennung
Title

STEP450SF-XXX-C-155-32

Zeichnungs-Nr.

Drwg.No.

Blatt-Page
1 / 1

Ers.d.
Repl. by

Schutzvermerk nach DIN34 beachten. Copyright reserved.

Zeichnung mit Solid Works erstellt