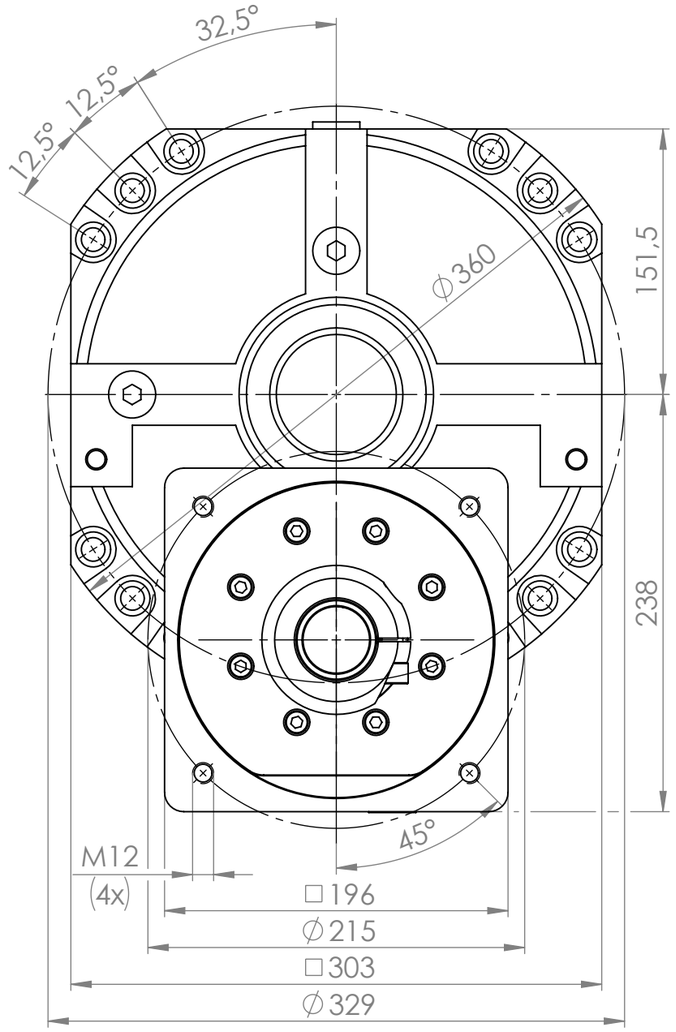

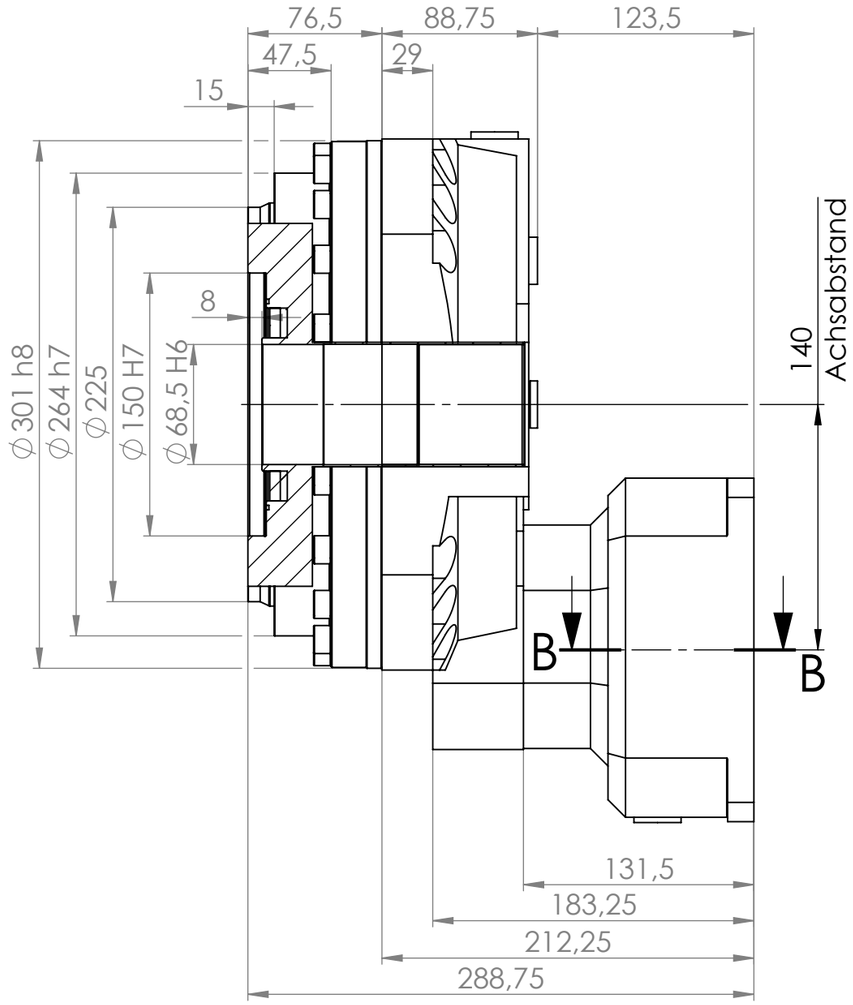

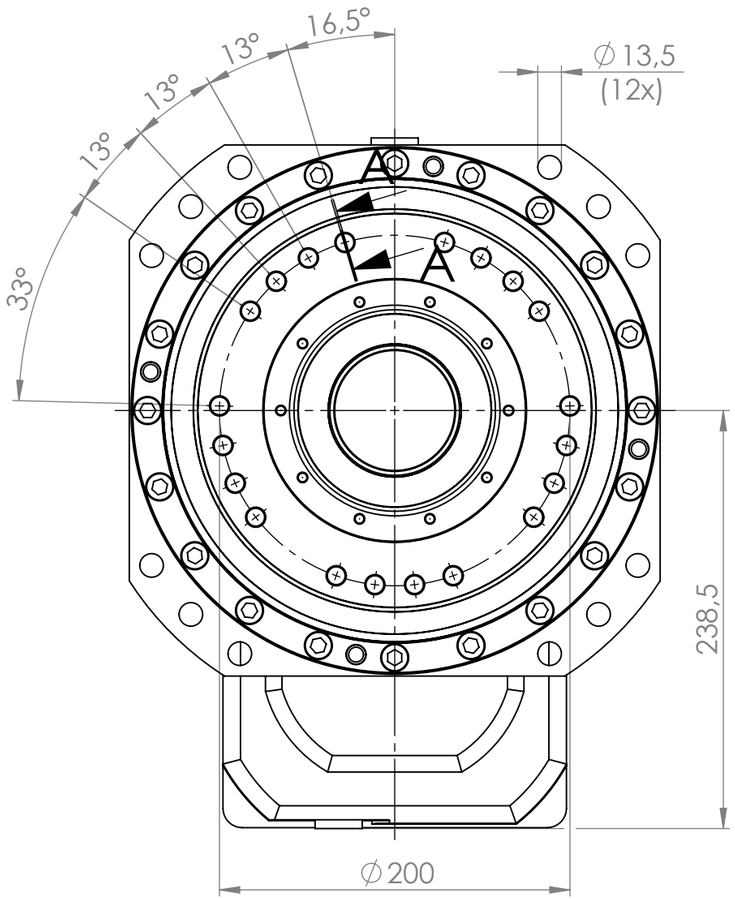

Varianten Variants STEP350H	
Nennübersetzung Nominal ratio	exakte Übersetzung Exact ratio
35,5	228342/6409
45	14021/312
56	246369/4420
71	274411/3757
90	20030/221
125	2003/17
131,5	144216/1105

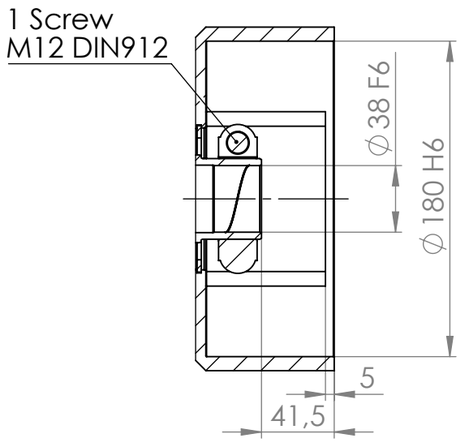

SECTION B-B

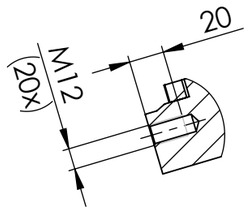

SECTION A-A

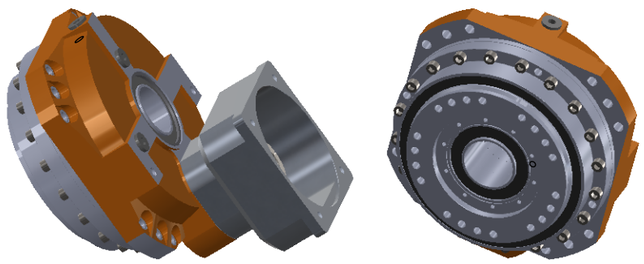

Idx	Änderungs-Nr.	Datum	Name		Datum	Name
				gez.	04.03.2017	PD/RG
				gepr.	04.03.2017	AU
				Konstr.	04.03.2017	PD/RG
				Prod.T.	04.03.2017	
				Qual.S.	04.03.2017	
				Mont.	04.03.2017	
				C A D		

Oberfläche-Surface DIN ISO 1302
Allgemeintoleranzen ISO 2768-mK
General Tolerances

Werkstückkanten DIN6784
Edges of working parts -0.4 +0.4

STEPHAN®

Datei
File

Maßstab / Scale 1:3.5
Teile-Nr. / Part. No.
Werkstoff / Material
Masse
Halbzeug
Rohteil-Nr.
Mass
Benennung / Title
STEP350HF-XXX-C-196-38
Zeichnungs-Nr. / Drwg.No.
Blatt-Page 1 / 1
Ers.d. / Repl. by

Schutzvermerk nach DIN34 beachten. Copyright reserved.

Zeichnung mit Solid Works erstellt