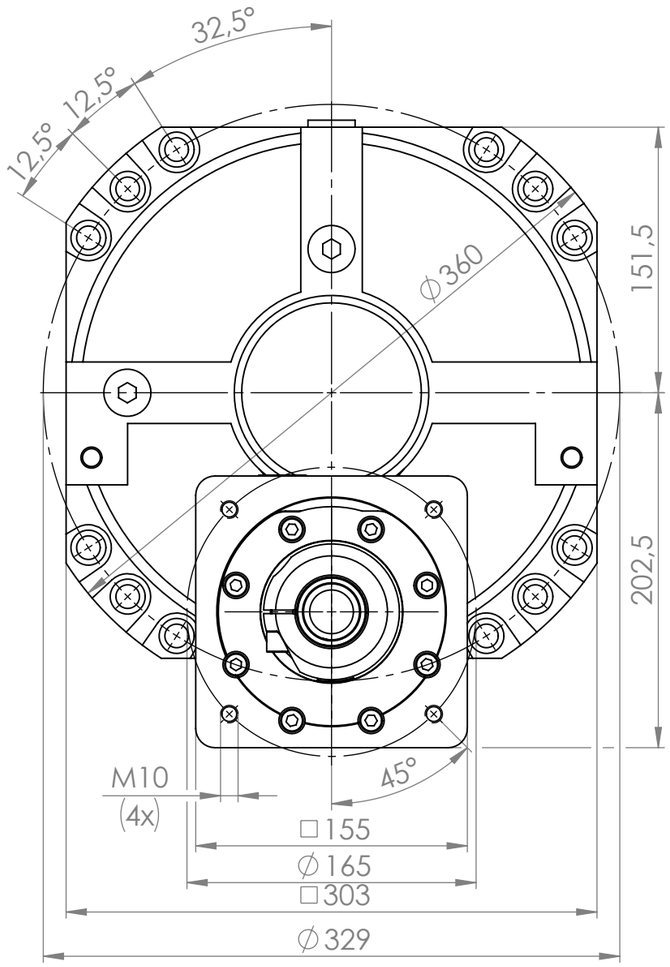

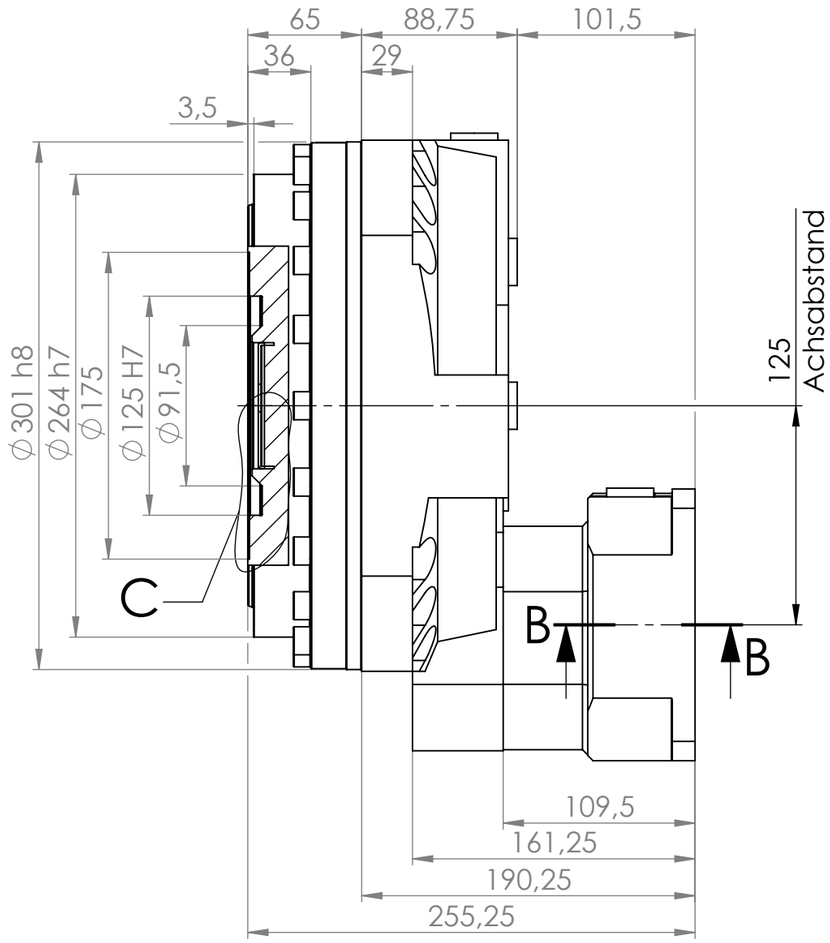

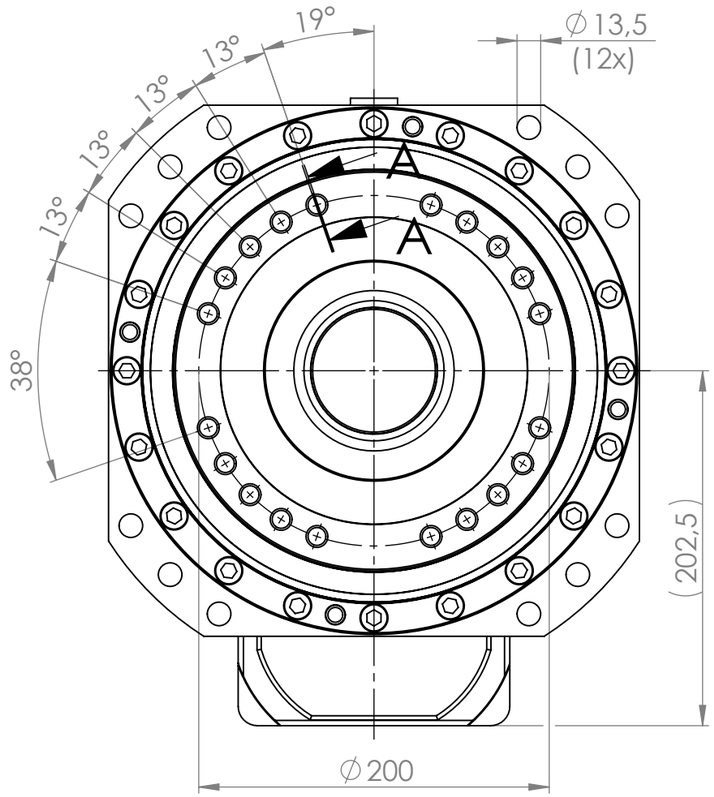

Varianten Variants STEP350S	
Nennübersetzung Nominal ratio	exakte Übersetzung Exact ratio
50	6338/125
63	358097/5625
80	186971/2250
100	383449/3825
125	129929/1050
160	434153/2700
200	440491/2250

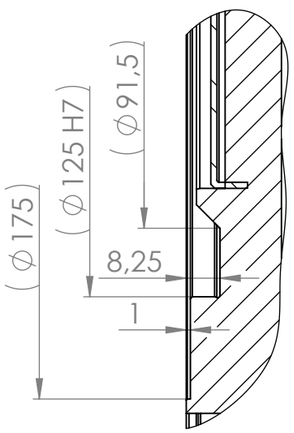

DETAIL C
MAßSTAB 1 : 1.5

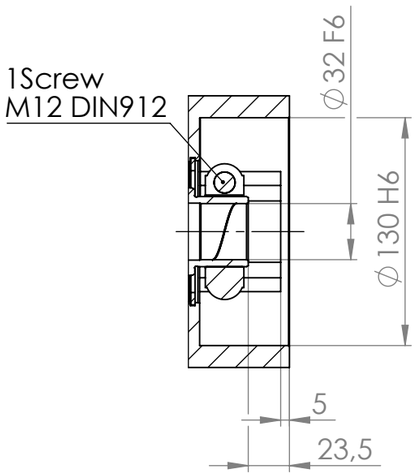

SECTION B-B

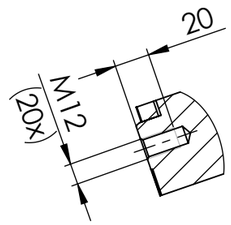

SECTION A-A

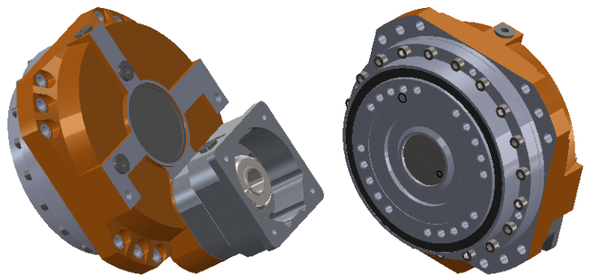

Idx	Änderungs-Nr.	Datum	Name

	Datum	Name
gez.	04.03.2017	PD/RG
gepr.	04.03.2017	AU
Konstr.	04.03.2017	PD/RG
Prod.T.	04.03.2017	
Qual.S.	04.03.2017	
Mont.	04.03.2017	

Oberfläche-Surface DIN ISO 1302
Allgemeintoleranzen
General Tolerances ISO 2768-mK

Werkstückkanten DIN6784
Edges of working parts -0.4 +0.4

STEPHAN®

Datei
File

Maßstab
Scale 1:3.5

Teile-Nr.
Part. No.

Werkstoff
Halbzeug
Rohteil-Nr.

Material

Masse
Mass

Benennung
Title

STEP350SF-XXX-C-155-32

Zeichnungs-Nr.

Drwg.No.

Blatt-Page
1 / 1

Ers.d.
Repl. by

Schutzvermerk nach DIN34 beachten. Copyright reserved.

Zeichnung mit Solid Works erstellt