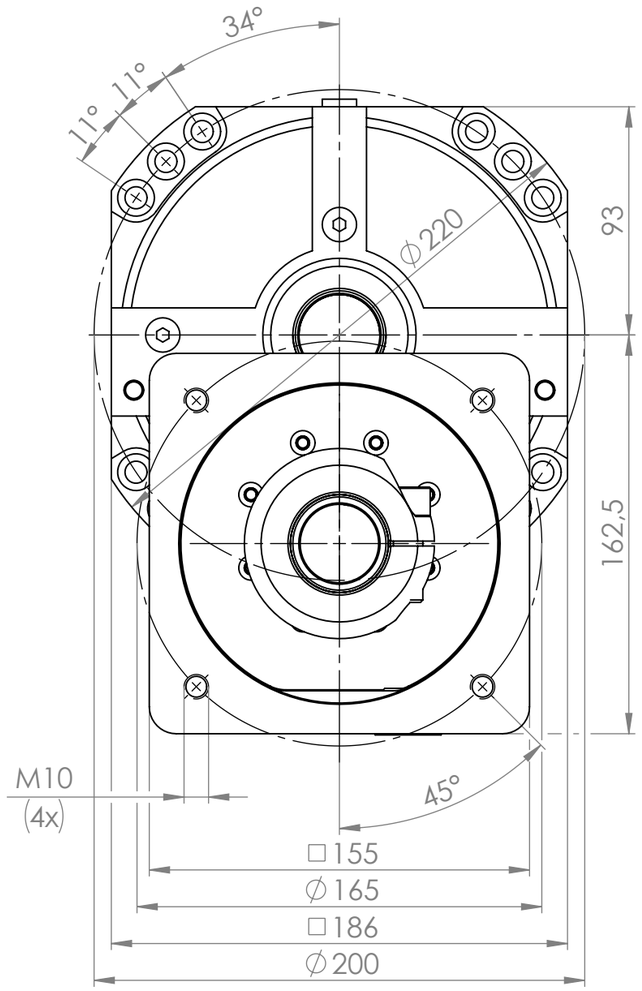

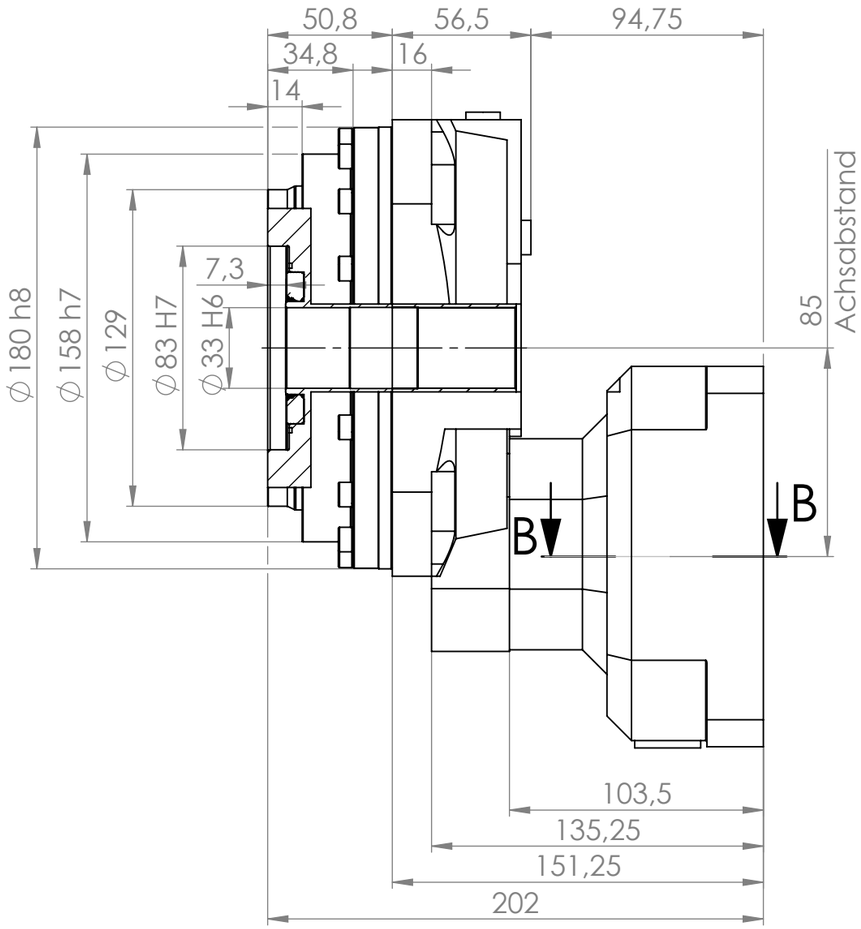

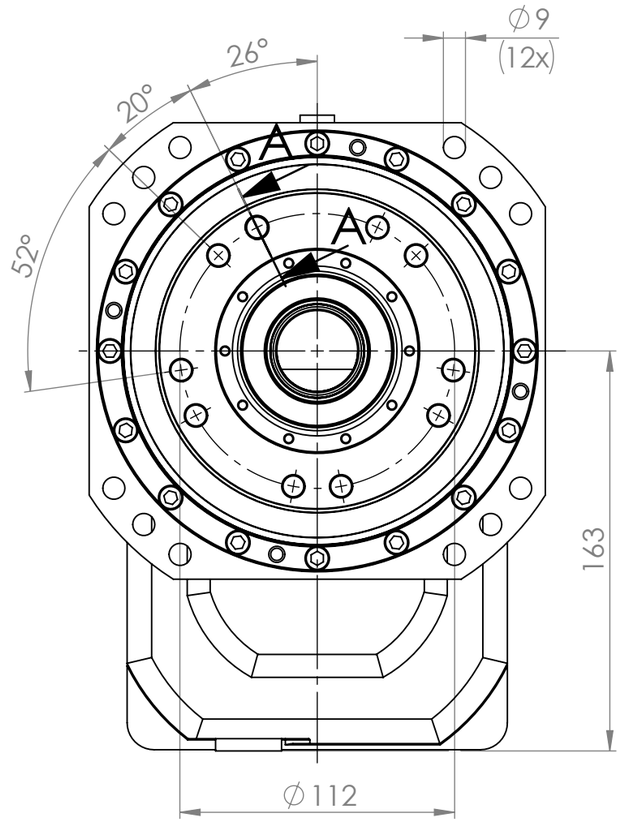

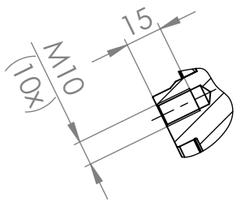

SCHNITT A-A

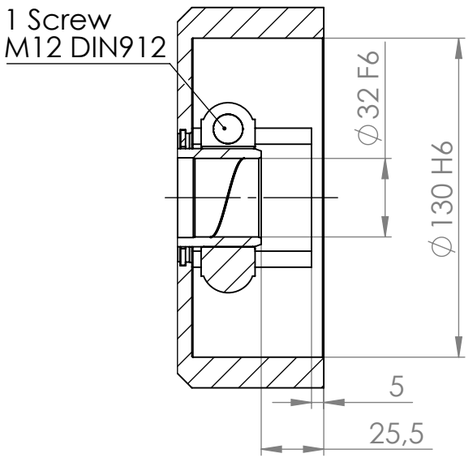

SCHNITT B-B

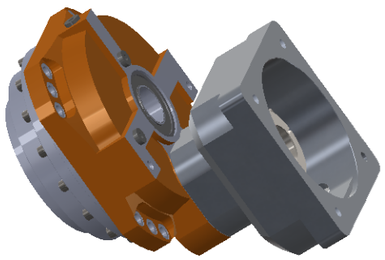

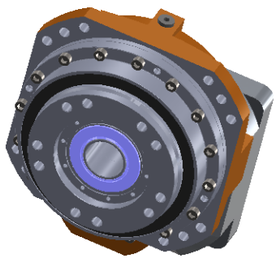

Varianten Variants STEP60H	
Nennübersetzung Nominal ratio	exakte Übersetzung Exact ratio
35,5	2422/65
45	15224/325
56	26296/455
71	22836/325
90	5882/65
125	4844/39
131,5	97572/715

Idx	Änderungs-Nr.	Datum	Name		Datum	Name
				gez.	11.03.2017	PD/RG
				gepr.	11.03.2017	AU
				Konstr.	11.03.2017	PD/RG
				Prod.T.	11.03.2017	
				Qual.S.	11.03.2017	
				Mont.	11.03.2017	
				CAD		

Oberfläche-Surface DIN ISO 1302
Allgemeintoleranzen
General Tolerances ISO 2768-mK

Werkstückkanten DIN6784
Edges of working parts -0.4

STEPHAN

File

Maßstab / Scale 1:2.5
Teile-Nr. / Part. No.
Werkstoff
Material
Masse
Halbzeug
Rohteil-Nr.
Mass
Benennung / Title
STEP60HF-XXX-C-155-32
Drwg.No.
Blatt-Page 1 / 1
Ers.d.
Repl. by

Schutzvermerk nach DIN34 beachten. Copyright reserved.

Zeichnung mit Solid Works erstellt