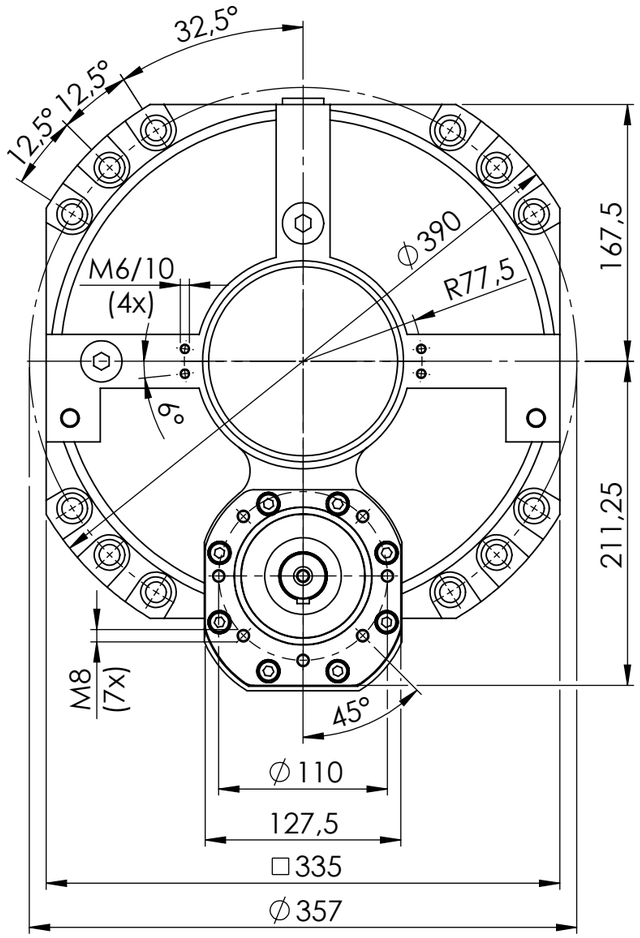

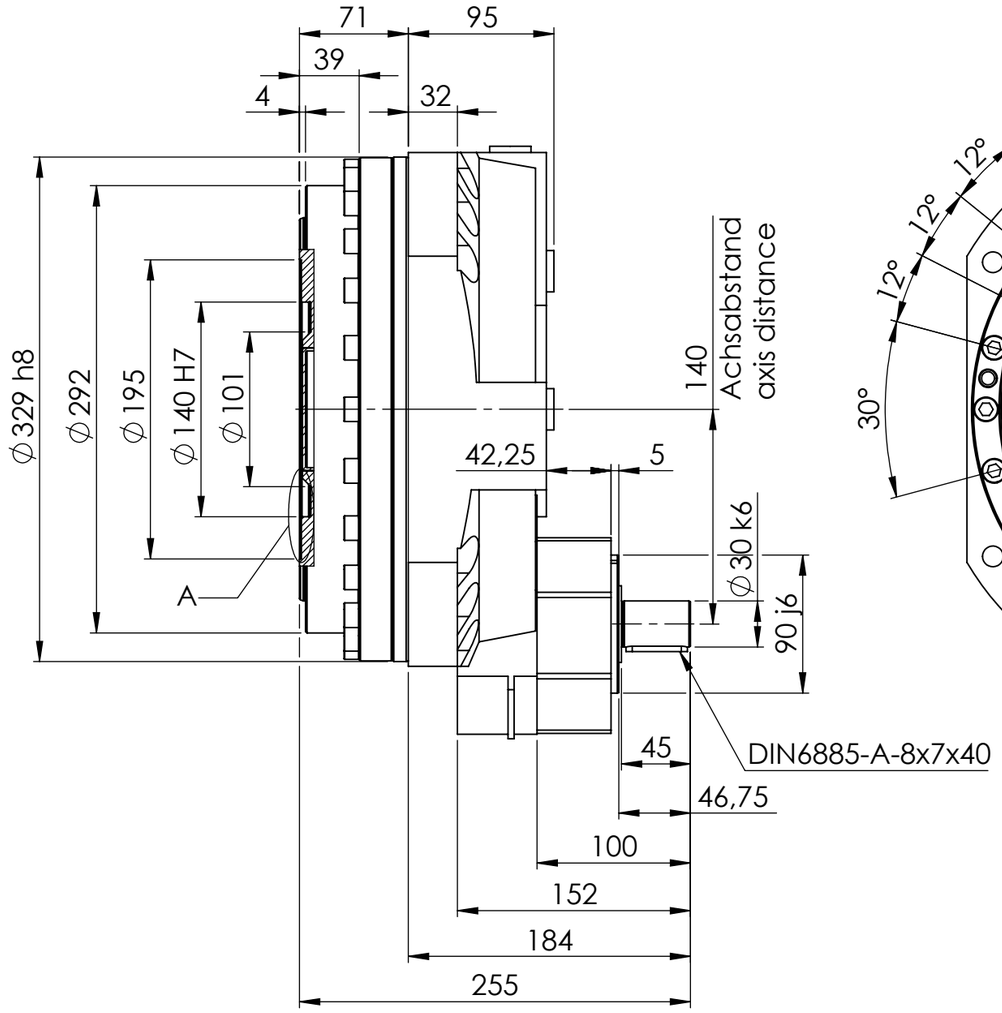

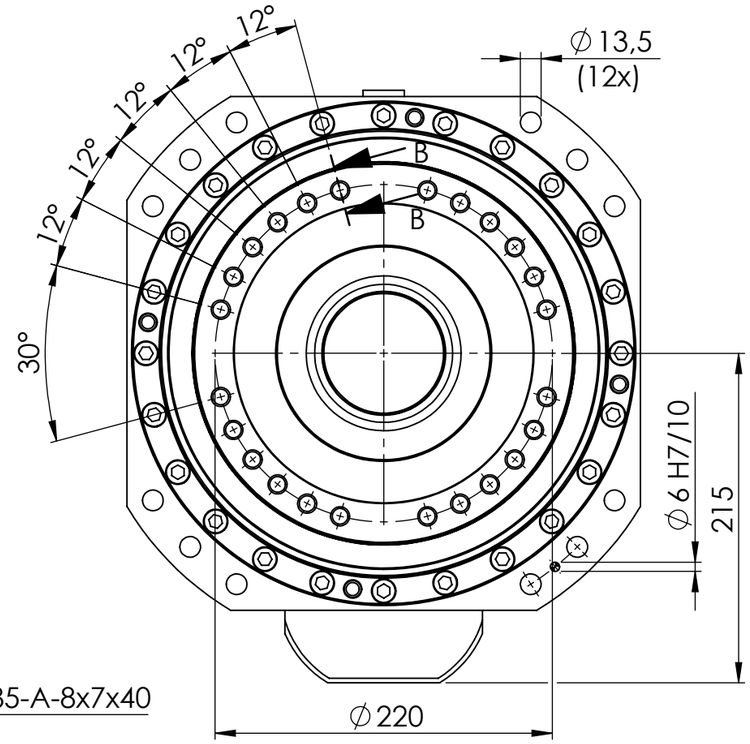

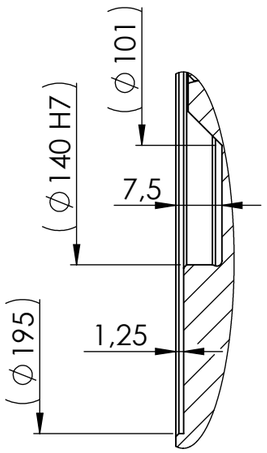

DETAIL A
MAßSTAB 1 : 1

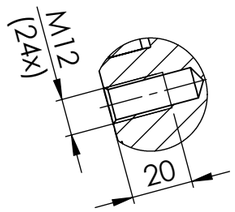

SCHNITT B-B
MAßSTAB 1 : 2

Varianten
Variants
PSC400V

Nennübersetzung Nominal ratio	exakte Übersetzung Exact ratio
50	354928/6975
63	3169/50
80	34859/450
100	9507/95
125	72887/600
160	224999/1350
200	25352/125

Idx	Änderungs-Nr.	Datum	Name

	Datum	Name
gez.	28.01.2020	AU
gepr.	28.01.2020	
Konstr.	28.01.2020	AU
Prod.T.	28.01.2020	
Qual.S.	28.01.2020	
Mont.	28.01.2020	
CAD		

Maßstab / Scale: 1:4
Teile-Nr. / Part. No.
Werkstoff / Material
Masse
Halbzeug
Rohteil-Nr.
Mass
Benennung / Title: PSC400-V-B-XXX-2-XX-F-0
Zeichnungs-Nr. / Drwg.No.
Blatt-Page: 1 / 1

Oberfläche-Surface DIN ISO 1302
Allgemeintoleranzen / General Tolerances: ISO 2768-mK
Werkstückkanten DIN6784 / Edges of working parts: -0.4 / +0.4

melior • motion® Passion for precision.

Datei / File: PSC400-V-B-XXX-2-XX-F-0
Ers.f. / Repl.
Ers.d. / Repl. by

Schutzvermerk nach DIN ISO 16016 beachten. Copyright reserved.